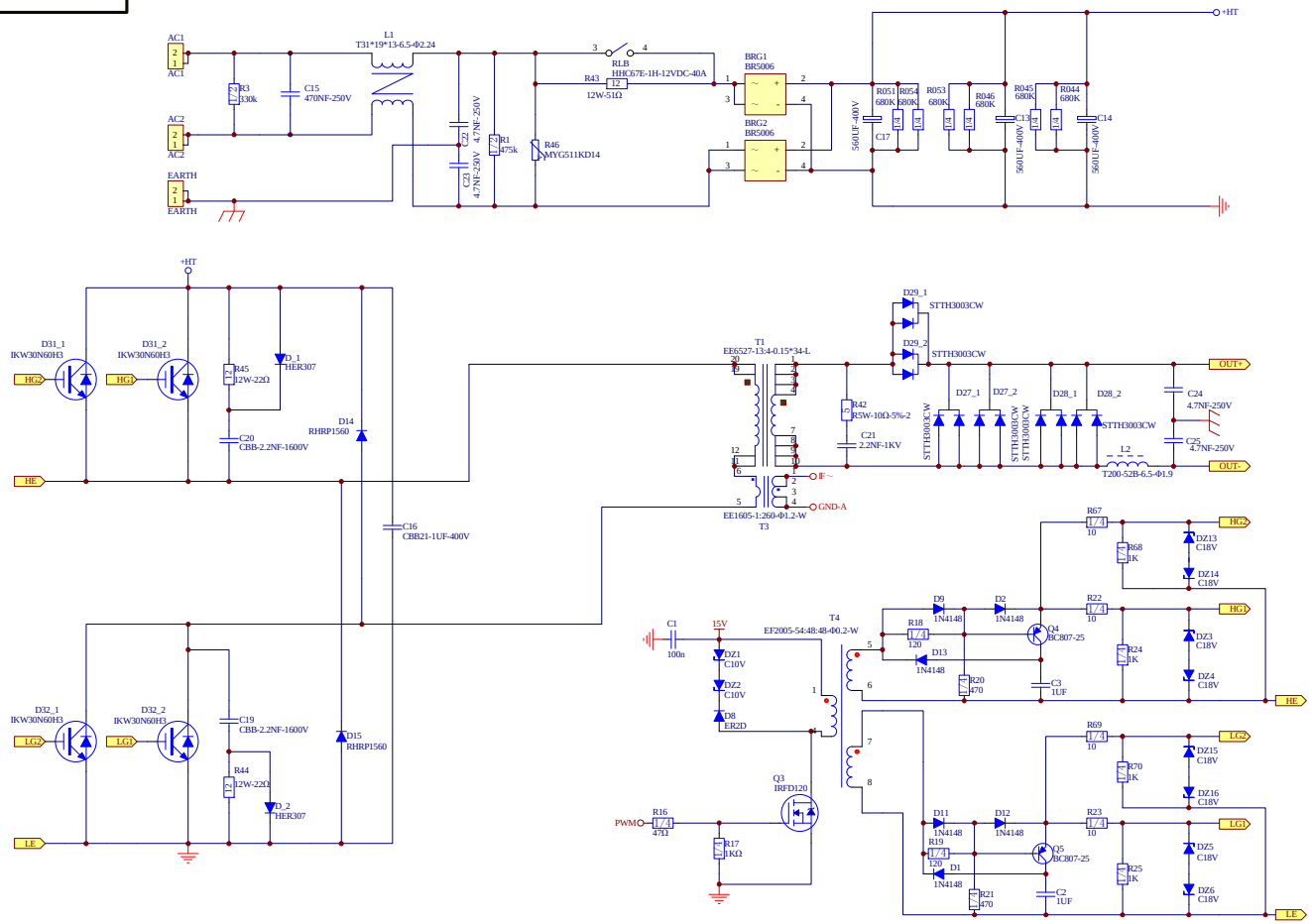


| | | | | |
|---|---|---|---|---|
| 设计 | 刘纪周 | 20121116 | ENDU180U | |
| 绘制 | | | | |
| 校对 | | | | |
| 审核 | 刘纪周 | 20121116 | 主回路原理图V2.0 | 上海广为拓浦电源有限公司 |
| 标化 | | | | Shanghai Greatway Top Power CO.,Ltd |
| 批准 | 徐德进 | 20121116 | 第 1 页 共 4 页 | |